SMXD

Ventilador de flujo mixto transmisión directa

SMXD - SMXD-HT

Los ventiladores de flujo mixto modelo SMXD , son ventiladores en línea para ductos , que se pueden usar en aplicaciones de aire de extracción, suministro o retorno. Los ventiladores de flujo mixto actúan como un híbrido entre ventiladores axiales y centrífugos. Es decir, producen una gran cantidad de aire, como los ventiladores axiales, pero pueden soportar presiones más altas, como los ventiladores centrífugos.
Cuando estas tecnologías se unen, el ventilador termina siendo más eficiente y silencioso que los ventiladores centrífugos tubulares similares

CARACTERÍSTICAS

- Testeado para manejar hasta 17,800 CFM y 5-1/2" w.g. de presion estatica- 6 tamaños de15 a 24" (Diametro de Ruedas).
- Carcaza de acero con soldadura continua y recubrimiento en pintura anticorrosiva (Epoxy)
- Para uso en Exterior e Interior
- AMCA Aire y sonido certificado
- UL Listado 705 y 793

ACCESORIOS

Interruptor de desconexion / Soportes para colgar y de piso / Rieles de montaje / Malla de Proteccion en la Entrada y salida / Bridas complementarias

CERTIFICACIONES

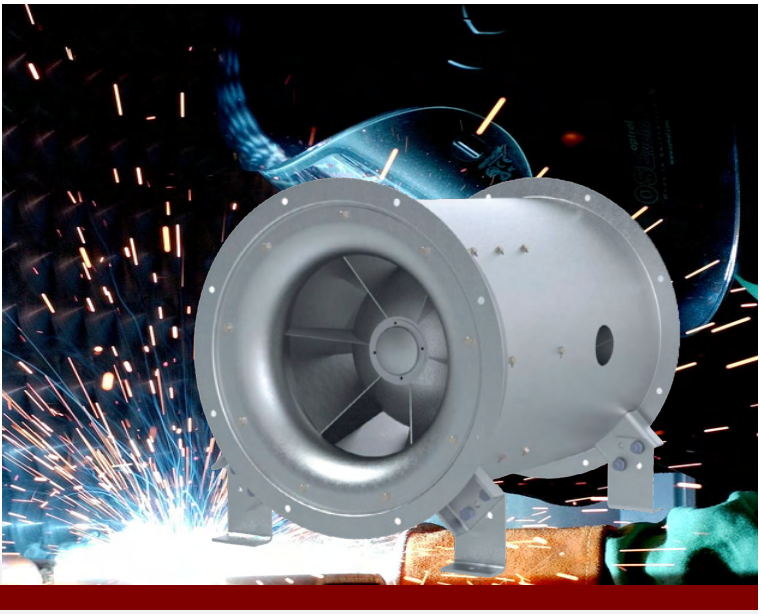

SMXD-HT

Ventilador de flujo mixto transmisión directa

SMXD - SMXD-HT

La serie SMXD-HT es un ventilador de flujo mixto de transmisión directa especialmente diseñado para maximizar el rendimiento del flujo de aire HT (alta temperatura) puede extraer calor y humo en caso de incendio, lo actuando como un híbrido entre un ventilador axial y centrífugo. Este modelo que puede proporcionar un tiempo valioso a las personas que salen o al personal de emergencia.
El SMXD-HT tiene certificación UL para expulsar calor y humo en emergencias [500 ° F (260 ° C) durante 6 horas y 572 ° F (300 ° C) durante 2 horas].
Las aplicaciones incluyen: edificios de uso mixto, restaurantes, almacenes, centros de distribución, venta minorista de alimentos y más.

CARACTERÍSTICAS

- Testeado para manejar hasta 17,800 CFM y 5-1/2" w.g. de presion estatica- 6 tamaños de15 a 24" (Diametro de Ruedas).
- Carcaza de acero con soldadura continua y recubrimiento en pintura anticorrosiva (Epoxy)
- Para uso en Exterior e Interior
- AMCA Aire y sonido certificado
- cULus 705 Listado

ACCESORIOS

Interruptor de desconexion / Soportes para colgar y de piso / Rieles de montaje / Malla de Proteccion en la Entrada y salida / Bridas complementarias

ESPECIFICACIONES TÉCNICAS

Temperatura de Trabajo -20°C - 40°C

Modelo	Maxima [HP]	Revoluciones Ventilador		Caudales		Presion Estatica Estandar*		Peso sin motor (lb)
		Minima [rpm]	Maxima [rpm]	Minima [CFM]	Maxima [CFM]	Minima [inwg]	Maxima [inwg]	
SMXD 15	1,5	673	1746	1300	4100	0,25	2	210
SMXD 16	3	616	1750	1700	5900	0,25	2	385
SMXD 18	5	485	1750	1400	8400	0,25	3,25	416
SMXD 20	7,5	452	1750	2200	12000	0,25	4,25	580
SMXD 22	15	381	1744	2400	17800	0,25	5,5	847
SMXD 24	7,5	265	1160	3000	17000	0,125	5,5	954

DIMENSIONES

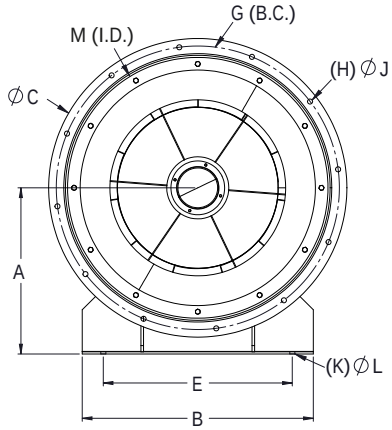

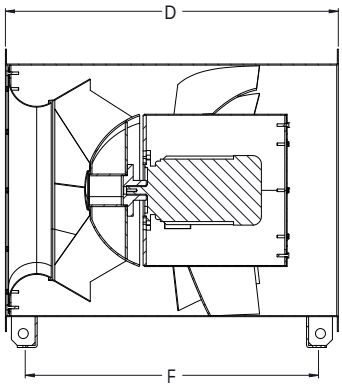

Dimension SMXD 15

Modelo	A	B	C	D	E	F	G	(H) Ø J	(K) Ø L	M
SMXD15	13-3/4	22-5/8	25-3/16	28-9/16	19-1/16	26-3/16	23-3/4	(8) 15/32	(4) 15/32	20

Dimension SMXD 16-24

Modelo	A	B	C	D	E	F	G	(H) Ø J	(K) Ø L	M
SMXD16	15-9/16	21-5/8	27-15/16	33-1/16	17-11/16	29-1/8	26-9/16	(12) 15/32	(4) 15/32	24-13/16
SMXD18	17-1/8	24-7/16	31-3/16	34-11/16	20-1/2	30-3/4	29-11/16	(12) 15/32	(4) 15/32	28
SMXD20	19-1/8	27-9/16	35	38-1/2	23-5/8	34-9/16	33-5/8	(12) 15/32	(4) 15/32	31-7/8
SMXD22	21-1/16	31-1/8	39	44-5/8	27-3/16	39-1/8	37-9/16	(16) 15/32	(4) 15/32	35-13/16
SMXD24	23-1/4	35-1/16	43-3/16	50-3/16	31-1/8	44-11/16	41-11/16	(16) 15/32	(4) 15/32	40-1/16